WATER FALL bocca di erogazione a getto a getti singoli montaggio a muro - Platinato spazzolato

IMO

13 425 979

- sporgenza 22 mm
- PEARLSTREAM
- Piastra 240 mm x 60 mm
- Raccordo 1/2" accorciabile
- montaggio con attacco rapido
- portata max. 9,5 l/min (a 3 bar)

Compatibile con: IMO, LULU, MADISON, MEM, TARA, CL.1, LISSÉ, VAIA, META, CYO

Platinato spazzolato	13 425 979-06
Cromato	13 425 979-00
Platinato	13 425 979-08
Dark Chrome	13 425 979-19
Light Gold	13 425 979-26
Light Gold spazzolato	13 425 979-27
Ottone spazzolato (Oro 23k)	13 425 979-28
Nero opaco	13 425 979-33
Bronzo spazzolato	13 425 979-42
Champagne spazzolato (Oro 22k)	13 425 979-46
Champagne (Oro 22k)	13 425 979-47
Cromo spazzolato	13 425 979-93
Dark Platinum spazzolato	13 425 979-99

Prodotti complementari

raccordo angolare ad incasso - 35 085 970 90
●Profondità d'incasso max. 163 mm
●profondità d'incasso min. 90 mm

Prodotti complementari

raccordo angolare ad incasso - 35 085 970 90
●Profondità d'incasso max. 163 mm
●profondità d'incasso min. 90 mm

WATER FALL bocca di erogazione a getto a getti singoli montaggio a muro - Platinato spazzolato

IMO

13 425 979
mm [inches]

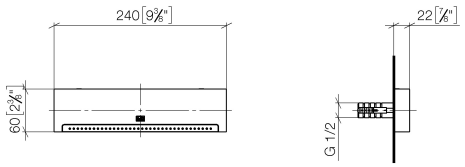

Diagramma di portata

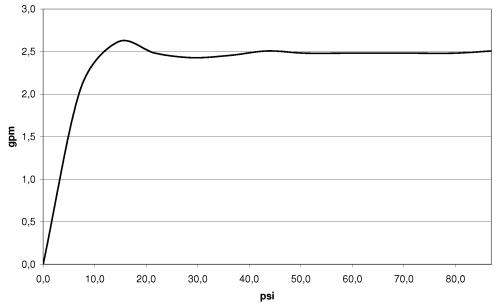

Diagramma gittate

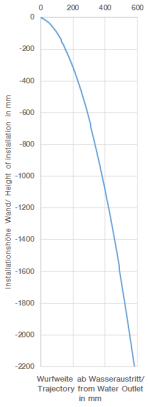

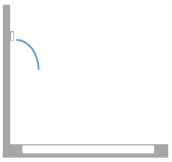

Certificati

LGA_19935. IAPMO_4976 (6).

WATER FALL bocca di erogazione a getto a getti singoli montaggio a muro - Platinato spazzolato

IMO

13 425 979

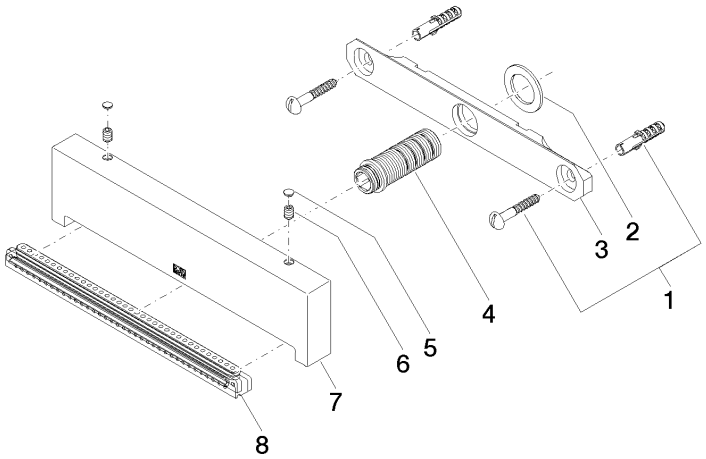

Elenco delle parti di ricambio

N.	Codice articolo	Denominazione	Quantità necessaria	Tempo di produzione
1	04 30 31 024 01 90	set di fissagio	1	2
2	09 14 05 009 90	guarnizione	1	2
3	09 17 97 053 90	sostegno	1	2
4	90 24 03 199 00 90	attaco	1	2
5	90 31 20 087 00-06	tappo	1	10
6	09 31 11 144 90	perno	2	2
8	90 29 03 071 00 90	inserto	1	2

Con riserva di errore e di modifiche tecniche, di modifiche ai modelli e alla gamma dei prodotti.
Per ulteriori informazioni: www.dornbracht.com +49 (0) 2371 8899 900 mail@dornbracht.com